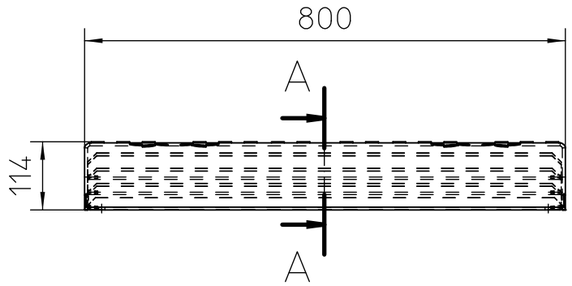

Schnitt A-A

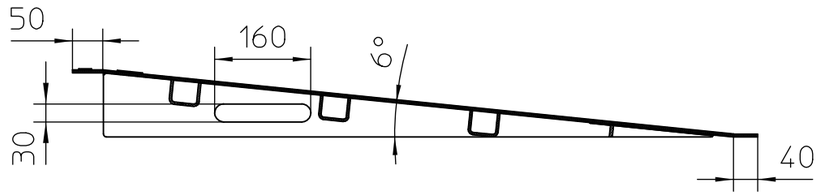

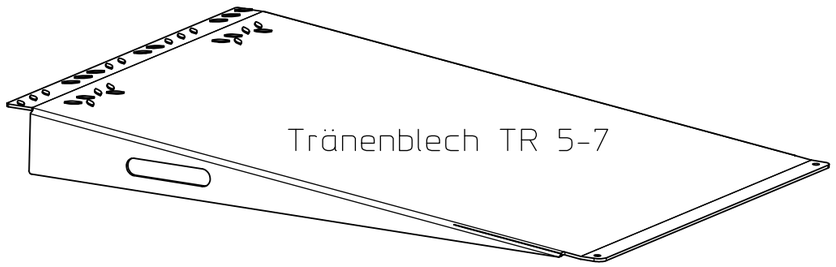

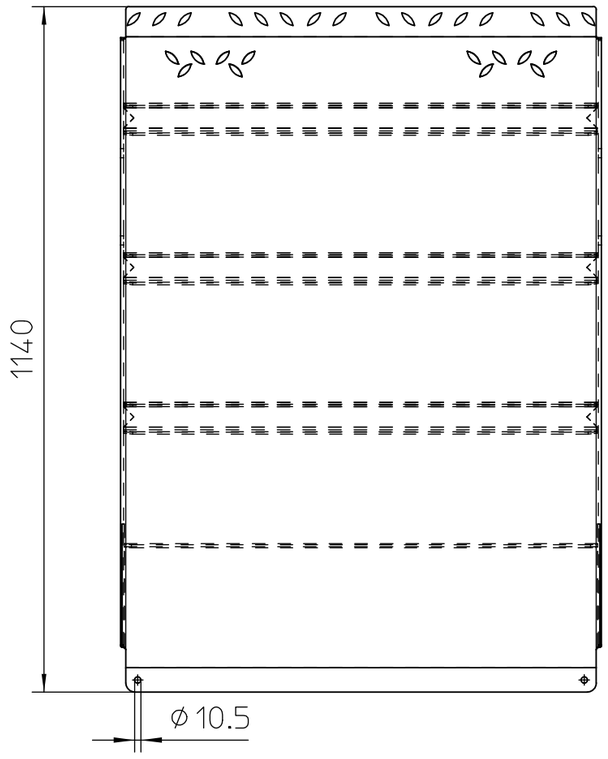

Technische Daten:
Eigengewicht: 56 Kg
Tragfähigkeit: 1500 Kg
Oberfläche: feuerverzinkt
passend für: GFC-E/G M1 - M5
GFC-E/T M1 - M5

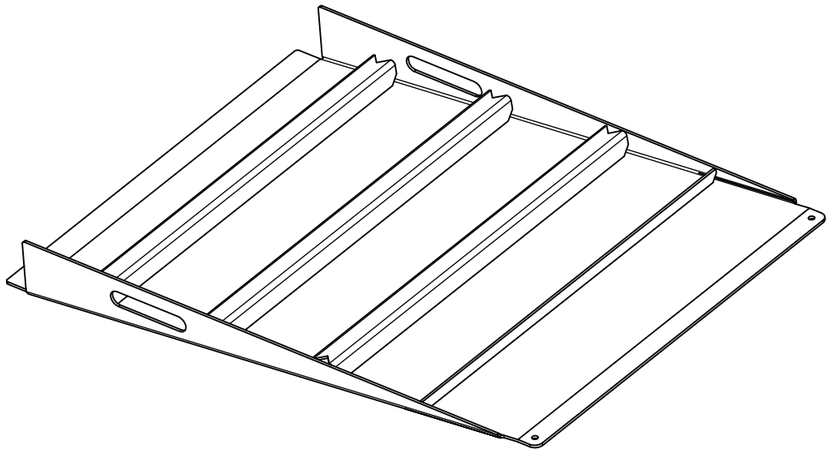

Das Urheberrecht an dieser Zeichnung verbleibt uns. Die Zeichnung ist nur vereinbarungsgemäß zu verwenden und darf ohne unsere ausdrückliche Genehmigung weder vervielfältigt, noch dritten Personen zugänglich gemacht werden. Im Falle einer Zuwiderhandlung steht uns das Recht der Geltendmachung jedes uns daraus entstandenen Schadens zu.

Vers.	Änderung	Datum	Name
1		07.11.2018	bruns

Angaben zur Verwendung hinzugefügt

Allgemeintoleranzen nach DIN ISO 2768-1 mittel

	Datum	Name
Bearb.	19.02.2015	bruns
Gepr.	07.11.2018	laing

BAUER SÜDLOHN

Maßstab: 1:10 Format: A3 Gewicht: 52 / 56 kg

Werkstoff : S235JR / verz.

Auffahrrampe GFC-E

4477-20-3000-S

Version: 1

Ersatz für :

Ersetzt durch :